6）低床式セミトレーラ許可範囲（20トン積）

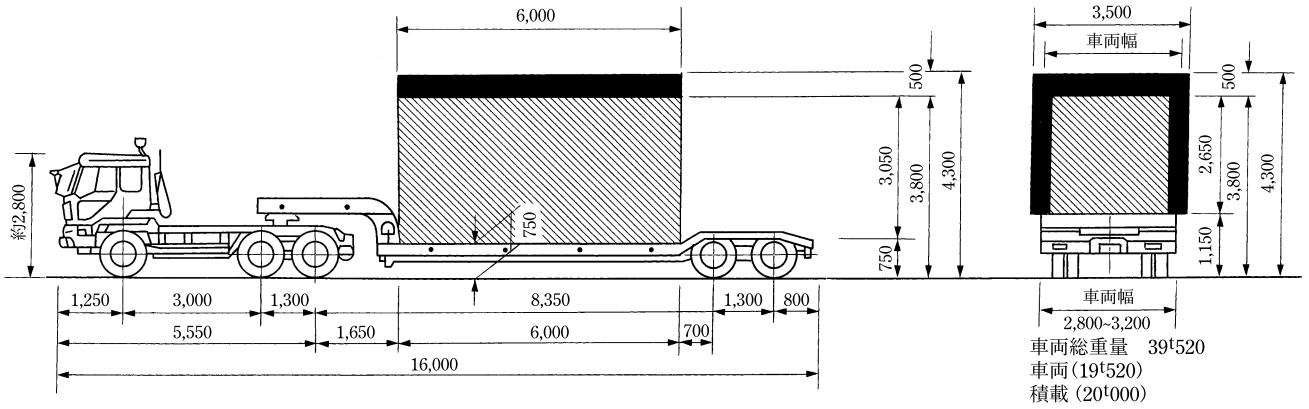

7）低床式セミトレーラ許可範囲（20トン積）

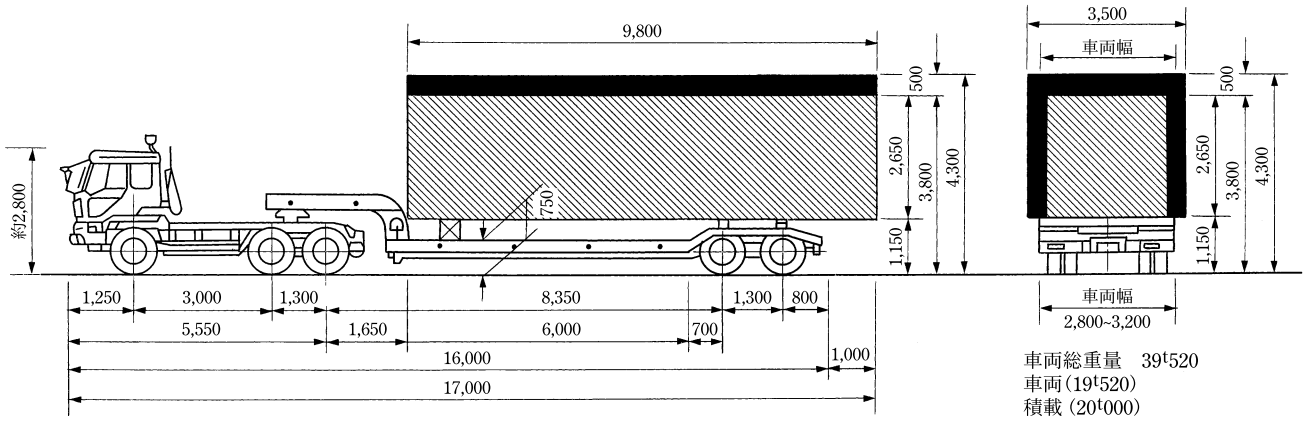
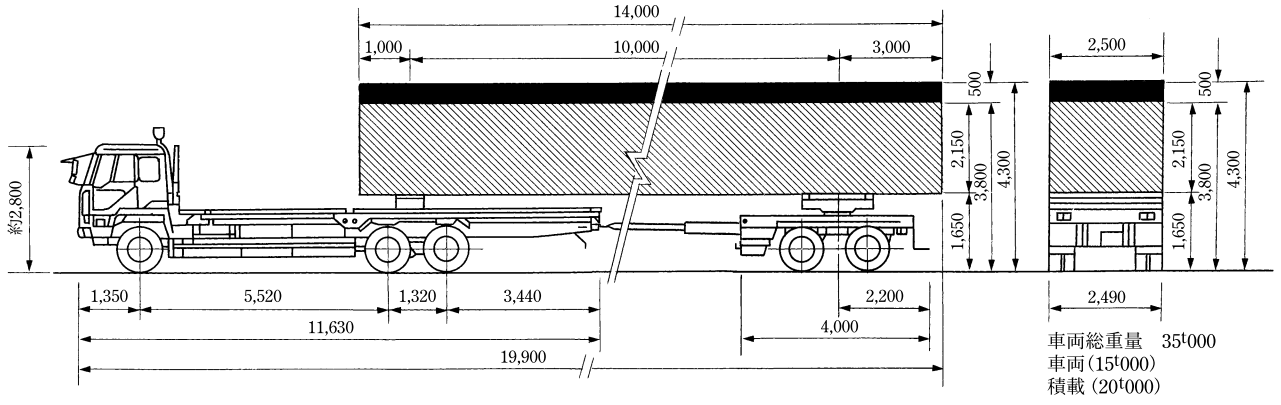
8）トラックポール許可範囲（20トン積）